robot coupe®

Blixer® 3 • Blixer® 4 • Blixer® 4 V.V.

OVERSIGT

GARANTI/REKLAMATIONSRET

VIGTIGE ADVARSLER

LÆR DEN NYE FOOD-PROCESSOR BLIXER® 3 • BLIXER® 4 • BLIXER® 4 V.V. AT KENDE

IGANGSÆTNING AF MASKINEN
- Elektrisk tilslutning
- Betjeningspanel

SAMLING

EKSEMPLER PÅ ANVENDELSE

HYGIEJNE

RENGØRING
- Motordel
- Skål
- kniv
- Skraber

VEDLIGEHOLDELSE
- Knive
- Motorhuspakning
- Låseplader til Skål
- Skraber

TEKNISKE SPECIFIKATIONER
- Vægt
- Dimensioner
- Arbejdshøjde
- Støjniveau
- Elektriske data

SIKKERHED

STANDARDER

TEKNISKE DATA
- Oversigtstegninger
- Elektriske diagrammer

BEGRÆNSET REKLAMATIONSRET OVER FOR ROBOT-COUPE S.N.C.

Der ydes et års garanti på ROBOT-COUPE-maskinen fra købsdatoen. Garantien gælder for den oprindelige køber og kun, hvis maskinen er købt, dos. forhandleren eller importøren.

Hvis ROBOT-COUPE-maskinen er indkøbt hos en forhandler, er det forhandlerens garanti, der er gældende (i så fald kontrolleres garantibetingelserne med forhandleren).

Reklamationsretten over for ROBOT-COUPE S.N.C. omfatter kun materiale- og/eller fabriks-montagefejl.

REKLAMATIONSRETTEN OVER FOR ROBOT-COUPE S.N.C. DÆKKER IKKE:

1 - Beskadigelse af udstyret på grund af forkert anvendelse eller anvendelse til andre formål end dem, maskinen er beregnet til, beskadigelse fordi den er faldet på gulvet, eller lignende beskadigelser, som skyldes eller er opstået efter manglende overholdelse af anvisninger og forskrifter (forkert samling, fejl i funktionen, forkert rengøring og/eller vedligeholdelse, uhensigtsmæssig placering m.v.).

2 - Arbejdstid til skærpning og/eller dele til udskiftning af de forskellige elementer til samling af kniven, knivblade, som er blevet sløve, ødelagte eller slidte efter kortere eller længere tids brug, der anses for normal eller uforholdsmæssig.

3 - Dele og/eller arbejdstid til udskiftning eller reparation af knivblade, knive, overflader, beslag eller plettet, ridset, ødelagt, bulet eller misfarvet tilbehør.

4 - Enhver ændring, tilføjelse eller reparation, som ikke er udført af fagfolk eller af virksomheden autoriserede personer.

5 - Transport af maskinen til service, vedligeholdelse eller reparation.

6 - Arbejdsløn til montering eller afprøvning af nye dele eller tilbehør (f.eks. skåle, jern, knivblade, beslag), som udskiftes efter ønske.

7 - Omkostninger i forbindelse med ændring af omdrejningsretning på trefasemotorer (installatøren har ansvaret).

8 - TRANSPORTSKADER. Synlige eller skjulte skader/fejl er transportfirmaets ansvar. Kunden skal give transportfirmaet og afsenderen besked herom straks ved varens ankomst, eller så snart fejlen/skaden opdages i tilfælde af skjulte fejl.
AL ORIGINALEMBALLAGE SAMT KARTON SKAL GEMMES og forevises ved transportfirmaets besigtigelse.

Reklamationsretten over for ROBOT-COUPE S.N.C. omfatter kun udskiftning af defekte dele eller maskiner: ROBOT-COUPE S.N.C. og firmaets datterselskaber eller tilknyttede virksomheder, forhandlere, agenter, bestyrere, medarbejdere eller forsikringsselskaber kan ikke gøres ansvarlige for indirekte skader, tab eller udgifter i forbindelse med apparatet eller på grund af, at det er umuligt at anvende.

VEJLEDNING I FORBINDELSE MED INSTALLATION AF APPARATER MED VARIABEL HASTIGHED SAMT PERSONSIKKERHED

Denne vejledning gælder for apparater med asynkronmotor og enfasestrøms frekvensvariator.

NB :

- *Det elektriske forsyningskredsløb og sikringsudstyret skal overholde de gældende bestemmelser i det enkelte land.*
- *Apparatets elektriske installation må kun udføres af en kvalificeret elektriker.*

Beskyttelse af apparaterne

- Frekvensvariatorerene indeholder, ligesom alle elektroniske anordninger, komponenter, der er følsomme over for elektrostatiske udladninger. Inden arbejder på disse omformere skal operatørerne være fri for elektrostatiske udladninger.
- Interne tilslutningsarbejder må kun udføres, når der ikke er strøm på apparatet.
- Hvis der tændes og slukkes for apparatet flere gange efter hinanden, overbelastes variatoren og risikerer at blive ødelagt. Derfor skal der altid ventes 3 minutter, efter strømmen er afbrudt, inden den sluttes igen.

Elektrisk installation

- Apparatet forsynes med enfaset strøm* til variatoren, som omformer strømmen til trefasestrøm med variabel frekvens, inden den sendes til motoren.
- Apparatet må kun tilsluttes en enfaset* 200 – 240V / 50 eller 60 Hz vekselstrømsforsyning med jordstik. Ved højere forsyningsspænding ødelægges variatoren.
- Jordstik er absolut påkrævet som personsikring.

Personsikring ved hjælp af hovedafbrydere

Apparater med frekvensvariator kræver, at der vælges den rigtige differensafbryder for at sikre personbeskyttelsen: der findes differensafbrydere, som er følsomme over for vekselstrøm (type AC), impulsstrøm (type A) og alle slags strøm (type B).

Fare ! Variatorerne har en netspændingsstrømretterbro. Derfor kan fejljævnstrøm i tilfælde af kortslutning til stel forhindre differensafbryderen i at udløses, hvis det er en afbryder, der kun er følsom over for vekselstrøm (type AC).

Da apparatet får enfaset strøm*, skal der derfor anvendes en differensafbryder, som er følsom over for impulsstrøm (type A), hvilket vises med følgende symbol : ⩘.

OBS : *alt efter fabrikat har disse differensafbrydere forskellige benævnelser.*

Apparater med frekvensvariatorer afgiver lækstrøm på jordledningen, og ved et vist niveau kan den udløse differensafbryderen utilsigtet. Det kan skyldes :

- At der er tilsluttet flere apparater med hastighedsvariation på samme differensafbryder.
- At apparatets lækstrøm er højere end differensafbryderens faktiske udløsningsgrænse.

OBS : *på grund af fabrikationstolerancerne ligger de forskellige differensafbryderes faktiske udløsningsgrænse mellem 50 % og 100 % af deres teoretiske nominelle grænse. I tilfælde af problemer måles apparatets lækstrøm og differensafbryderens faktiske udløsningsgrænse.*

I første omgang henvises til apparatets specifikationer i nedenstående tabel :

Apparat	Strømforsyning	Lednings-tværsnit (mm^2)	Differensafbryder (Ph + 0)	
			Kaliber (A)	Grænse (mA)
BLIXER® 4 V.V.	200 - 240V 50 eller 60 Hz **enfaset**	1,5	B16	≥ 30

* Undtagen specifikke trefasede 200 - 240 V modeller til Japan.

! VIGTIGT
GEM DENNE VEJLEDNING

VIGTIGE ADVARSLER

! VIGTIGT. For at forebygge uheld (kortslutninger, personskader osv.) og formindske de materielle skader på grund af forkert anvendelse af maskinen anbefales det at læse følgende anvisninger omhyggeligt og følge dem nøje. Læs betjeningsanvisningerne, som vil hjælpe med at lære maskinen at kende og dermed sikre, at den bliver anvendt korrekt. Hele vejledningen læses igennem og skal læses af alle, der kan få brug for at skulle betjene maskinen.

UDPAKNING

• Fjern forsigtigt maskinen fra indpakningen, og tag alle æsker og pakker med udstyr og tilbehør ud.

• ADVARSEL: Imellem værktøjet findes knive og snittejern, der er meget skarpe.

PLACERING AF MASKINEN

• Det anbefales at installere maskinen på et stabilt og solidt underlag.

TILSLUTNING

• Kontroller altid at netspændingen stemmer overens med den spænding, der er markeret på motorens mærkeskilt, samt at installationen kan klare maskinens strømforbrug.

• Maskinen skal altid have jordledning.

• Ved trefasemaskiner sikres, at værktøjet drejer mod uret.

HÅNTERING

• Vær altid forsigtig ved håndtering af knive og jern: De er meget skarpe.

SAMLING

• Følg de forskellige monteringsprocedurer (se side 71), og kontroller, at alt tilbehør er korrekt placeret.

BRUG

• Forsøg aldrig at fjerne eller omgå låse- og sikkerhedssystemerne.

• Stik aldrig genstande ned i skålen eller beholderen, mens maskinen arbejder.

• Pres ikke ingredienserne ned med fingrene.

• Overbelast ikke maskinen.

• Lad aldrig maskinen arbejde uden produkt.

RENGØRING

• Træk altid netstikket ud af stikkontakten inden rengøring af maskinen.

• Rengør altid maskinen og dens tilbehør straks efter brug.

• Dyp ikke motorenheden i vand.

• Til aluminiumsdele anvendes opvaskemiddel specielt beregnet til aluminium.

• Til plasticdele må der ikke anvendes for stærkt alkaliske opvaskemidler (med for høj soda- eller ammoniakkoncentration).

• Robot-Coupe kan under ingen omstændigheder holdes ansvarlig for brugerens manglende overholdelse af de grundliggende regler for rengøring og hygiejne.

VEDLIGEHOLDELSE

• Træk altid netstikket ud af stikkontakten inden nogen form for indgreb på elektriske dele.

• Efterse regelmæssigt pakninger og tætningsringe, og kontroller, at sikkerhedsanordningerne er i forsvarlig stand.

• Det er især vigtigt at vedligeholde og kontrollere tilbehør og værktøj, da visse ingredienser indeholder ætsende stoffer (citronsyre…)

• Maskinen må ikke benyttes, hvis ledningen eller stikket er beskadiget, hvis maskinen ikke fungerer rigtigt eller er beskadiget på nogen måde

• Kontakt serviceafdelingen i tilfælde af fejl eller uregelmæssigheder.

LÆR DEN NYE FOOD-PROCESSOR BLIXER® 3 • BLIXER® 4 • BLIXER® 4 V.V. AT KENDE

ROBOT-COUPE har udviklet et nyt koncept: **BLIXER®**.

BLIXER® forener de to kendte maskiner: Hakkemaskinen og blenderen/mixeren.

BLIXER® er perfekt indrettet til professionelle behov. Ved brugen vil man snart opdage, at den kan udføre en hvilken som helst opgave.

Med BLIXER® kan rå eller kogte, flydende eller halvflydende ingredienser mixes uden problemer.

BLIXER® erstatter den klassiske BLENDER, som aldrig har været helt tilfredsstillende, da den ikke kan behandle faste ingredienser.

Takket være et enkelt design kan alle dele, der jævnligt kræver vedligeholdelse eller rengøring, monteres og fjernes i en håndevending.

Denne manual indeholder vigtige informationer, der skal hjælpe brugeren med at få mest muligt ud af den nyanskaffede BLIXER®.

Derfor anbefales det at læse den omhyggeligt-inden maskinen tages i brug.

IGANGSÆTNING AF MASKINEN

• ELEKTRISK TILSLUTNING

Kontroller inden maskinen tilsluttes, at netspændingen stemmer overens med den spænding, der er markeret på dens typeskilt.

O B S !

DENNE MASKINE SKAL UBETINGET TILSLUTTES ET STIK MED JORDFORBINDELSE (RISIKO FOR ELEKTRISK STØD).

• ENFASET BLIXER® 3 - BLIXER® 4

BLIXER® 3/BLIXER® 4 leveres med forskellige motortyper: 1x 230V/50Hz
1x 115V/60Hz
1x 220V/60Hz

Maskinen leveres med netledning med et enfasestik.

• TREFASET BLIXER® 4

BLIXER® 4 leveres med forskellige motortyper:
3 x 400 V/50 Hz
3 x 220 V/60 Hz
3 x 380 V/60 Hz

Maskinen leveres uden netstik, og el-kablet skal så monteres med et stik, der passer til forholdene. Kablet har fire ledninger, heraf en jordledning og tre faseledninger.

Ved tilslutning til et firbenet stik:

1) Den gul-grønne jordledning forbindes på jordstikbenet.
2) Det tre andre ledninger forbindes på de øvrige stikben.

Ved tilslutning til et fembenet stik skal det midterste ben i stikket ikke anvendes, da ROBOT-COUPE maskinen ikke behøver nulleder.

Derefter startes den tomme maskine for at kontrollere, om kniven nu også drejer mod uret.

Hvis kniven drejer med uret, byttes om på to af ledningerne.

DEN GUL/GRØNNE JORDLEDNING MÅ IKKE AFBRYDES.

• ENFASET BLIXER® 4 V.V. (Variabel hastighed)

Denne ROBOT-COUPE model leveres med motortype + variator : 1 x 230 V / 50-60 Hz

Standardstikket skal være beregnet til en strømstyrke på mindst 10 ampere og helst 16 ampere ved intensiv brug.

• BETJENINGSFUNKTIONER

Rød knap	=	Stopkontakt
Grøn knap	=	Vedvarende drift
Sort knap	=	Pulsdrift

Enfaset BLIXER® 3 / BLIXER® 4 :
1 knivhastighed på 3000 o/min.

Trefaset BLIXER® 4:
Hastighedsvælger 1500 eller 3000 o/min.

Enfaset BLIXER® 4 V.V. :
Variabel hastighed fra 300 til 3 000 omdr/min,

SAMLING

1) Med motorenheden set forfra rettes skålen ind efter motorakslen, med håndtaget drejet lidt til venstre.

2) Drej håndtaget højre om, til tappene på motorblokken har sikkert indgreb. Magnetstangen er derefter i kontakt med motorblokken foran.

3) Sæt kniven på motorakslen, og før den helt ned til bunden af skålen.

Kontroller, at den er korrekt placeret, ved at dreje den i skålen.

4) Se efter, om skraberarmen er samlet rigtigt med låget og håndtaget.

5) Placer låget på skålen, og se efter, at magnetblokken flugter med låget. Derefter låses beslagene på låget.

Maskinen er nu samlet og klar til brug, og kontakten er sluttet.

EKSEMPLER

BLIXER® giver mulighed for at udføre alle skære- eller hakkeopgaver på kortest mulig tid. Derfor anbefales det at følge forarbejdningen meget opmærksomt, så de ønskede resultater opnås.

HOSPITALER
SKEMAD • Hakket: Kød, fisk, ... • Grønsagspuré • Mousse: Grønsager, fisk, ... • Frugtkompot **HALVFLYDENDE KOST** Skemad tilsat væske: • Hakket kød + sauce • Puré + væske (suppe, mælk) • Suppe • Frugtkompot + sukkervand eller vand **FLYDENDE KOST (TIL SONDE MAD)** • Suppe og alle anretninger, der kan gøres flydende
RESTAURATIONER - CATERING
• Kryddersmør • Saucer: Urte/brun sauce, mayonnaise, remoulade, ... • Saucer rørt med: Fløde, tomat, persille, ... • Findeling til krebssuppe: Languster, hummer, skaldyr, ...
KEMISKE OG FARMACEUTISKE LABORATORIER
• Findeling: Planter, korn, pulver, tabletter, ... • Blanding: Salve, creme, pasta

HYGIEJNE

• VIGTIGT: BRUG ALDRIG UFORTYNDET KLORIN

- Opvaskemidlet/desinficeringsmidlet fortyndes efter fabrikantens anvisninger, som sædvanligvis fremgår af emballagen.
- Om nødvendigt gnides delene omhyggeligt ind.
- Lad produktet virke.
- Skyl grundigt.
- Tør omhyggeligt af med en engangsklud.

RENGØRING

! ADVARSEL

Som en sikkerhedsforanstaltning tilrådes det altid at trække maskinstikket ud af stikkontakten, inden rengøringen påbegyndes (risiko for elektrisk stød).

• MOTORDEL

Placer aldrig motorenheden i vand. Rens den med en fugtig klud eller svamp.

• SKÅL

Skålen frigøres fra motorenheden ved at drejning venstre om, efter at låget er fjernet. Træk den opad, så motoren slipper kniven, der efterlades i skålen. Herved undgås spild, hvis der arbejdes med flydende ingredienser.

Hvis ingredienserne har en fast konsistens fjernes kniven, og skålen tømmes.

Monter skålen og kniven igen, og start maskinen, så rester, der måtte have sat sig fast på kniven, slynges af. Skålen kan eventuelt rengøres på maskinen, som sættes i gang nogle minutter med varmt vand i skålen.

• KNIV

Knivhætten kan aftages, så rengøringen bliver lettere.

Efter vask skal kniven altid tørres grundigt for at forebygge rust.

• SKRABER

Inden rengøring af skraberen afmonteres den på følgende måde:

- tag fat i skraberen med den ene hånd, og hold navet med den anden (tegning 1),
- tryk på udløserknappen i håndtaget, og træk håndtaget opad (tegning 2),
- derefter kan skraberen fjernes fra låget og vaskes (tegning 3).

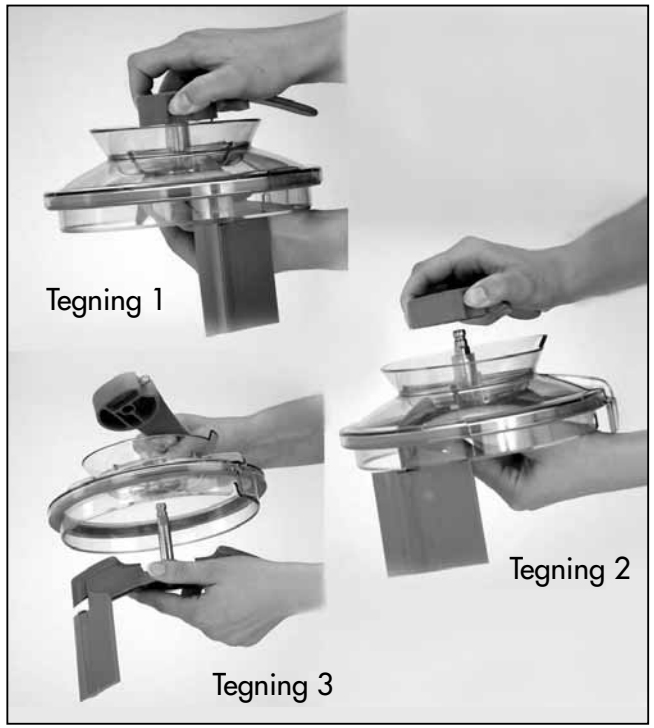

V I G T I G T

Vær opmærksom på, om opvaskemidlet er egnet til plasticdele. Visse plasticmaterialer kan nemlig slet ikke tåle for stærkt alkaliske opvaskemidler (f.eks. med for høj soda- eller ammoniakkoncentration) og vil hurtigt blive ødelagt.

VEDLIGEHOLDELSE

• KNIV

Skærekvaliteten afhænger hovedsageligt af knivbladenes skarphed og slitagegrad. Knivene er udsat for slitage og må af og til udskiftes for at sikre en konstant kvalitet af det færdige produkt.

• MOTORHUSPAKNING

Pakningen på motorakslen bør smøres regelmæssigt med et smøremiddel, der er godkendt til fødevarer. (Spiseolie).

For at holde motorhuset fuldstændig vandtæt anbefales det at kontrollere pakningen regelmæssigt for slid og utætheder og om nødvendigt at udskifte den.

Pakningen kan let udskiftes, uden at motoren skal afmonteres, så det skal til stadighed sikres, at den er i forsvarlig stand.

• LÅSEPLADER TIL SKÅL

Det tilrådes at kontrollere pladerne jævnligt for slid for at bevare maskinens høje betjeningskomfort.

Hvis pladerne er slidte, bør de derfor udskiftes.

• SKRABER

Skraberen er forsynet med gummivinger, som bliver slidt med tiden. Derfor skal de skiftes af og til, så skraberen fortsat virker effektivt. Det er meget let at afmontere og montere vingerne.

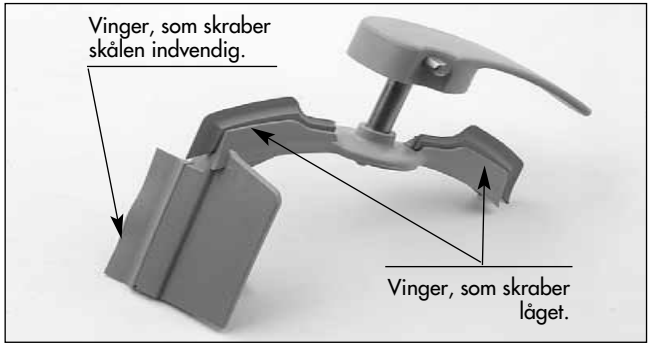

TEKNISKE SPECIFIKATIONER

• VÆGT

	Netto	Brutto
BLIXER® 3	14 kg	16 kg
BLIXER® 4	15 kg	17 kg
BLIXER® 4 V.V.	15 kg	17 kg

• DIMENSIONER (i mm)

BLIXER® 3

A	420
B	330
C	210
D	190

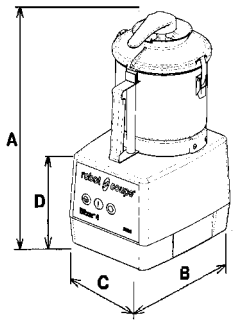

BLIXER® 4
BLIXER® 4 V.V.

A	480
B	304
C	226
D	255

• ARBEJDSHØJDE

Det anbefales at placere BLIXER® på et stabilt underlag, således at overkanten af skålen befinder sig i en højde på 1,20 - 1,30 m.

• STØJNIVEAU

Det ækvivalente vedvarende lydtryksniveau er mindre end 70 dB, når BLIXER® arbejder uden belastning.

• ELEKTRISKE DATA

BLIXER® 3/BLIXER® 4 Enfasemaskine

Motor	Hastighed (o/min)	Motorydelse (W)	Strømforbrug (A)
230 V / 50 Hz	3000	750	4,8
115 V / 60 Hz	3600	750	11

BLIXER® 4 Trefasemaskine

Motor	Hastighed 1 (o/min)	Hastighed 2 (o/min)	Motorydelse (W)	Strømforbrug (A)
400 V / 50 Hz	1500	3000	700 1100	2 2,7
220 V / 60 Hz	1800	3600	700 1100	3,8 5,2

BLIXER® 4 V.V.

Motor	Hastighed (o/min)	Motorydelse (W)	Strømforbrug (A)
230 V / 50-60 Hz	300 til 3000	1100	10

SIKKERHED

O B S !

Kniv og knivblade skal håndteres forsigtigt, da de er meget skarpe.

BLIXER® er udrustet med et magnetisk sikkerhedssystem og en motorbremse. Motoren standser, så snart låget åbnes.

For at **undgå sprøjt ved tilberedning af flydende ingredienser,** anbefales det at **standse maskinen inden låget åbnes.**

Luk låget igen, og tryk på den grønne knap for at starte maskinen igen.

BLIXER® er udstyret med en **termosikring**, som automatisk standser motoren, hvis maskinen arbejder for længe eller bliver overbelastet.

Hvis dette sker, skal maskinen have tid til at køle helt af, inden den startes igen.

H U S K

Forsøg aldrig at fjerne eller omgå låse- og sikkerhedssystemerne.

Stik aldrig genstande ned i skålen eller beholderen, mens maskinen arbejder.

Pres ikke ingredienserne ned med fingrene.

Overbelast ikke maskinen.

STANDARDER

MASKINERNE OVERHOLDER :

- Bestemmelserne i følgende europæiske direktiver og tilsvarende nationale love, der omsætter dem i praksis:

- "Maskin" direktiv 98/37/EØF med senere ændringer,
- "Svagstrøms"direktiv 73/23/EØF,
- Direktiv om "elektromagnetisk kompatibilitet" 89/336/EØF,
- Direktiv om "materialer og elementer beregnet til kontakt med fødevarer" 89/109/EØF,
- Direktiv "plastmaterialer og -elementer beregnet til kontakt med fødevarer) 90/128/EØF.

- Bestemmelserne i følgende harmoniserede europæiske standarder og standarder ifølge kravene om sikkerhed og hygiejne:

- EN 292-1 og 2: maskinsikkerhed - generelle konstruktionsprincipper,
- EN 60204-1, 1998: maskinsikkerhed - elektrisk maskinudstyr - generelle regler,
- For food-processorer og blendere : EN 12852.

robot coupe

BLIXER 3 B

02/2000

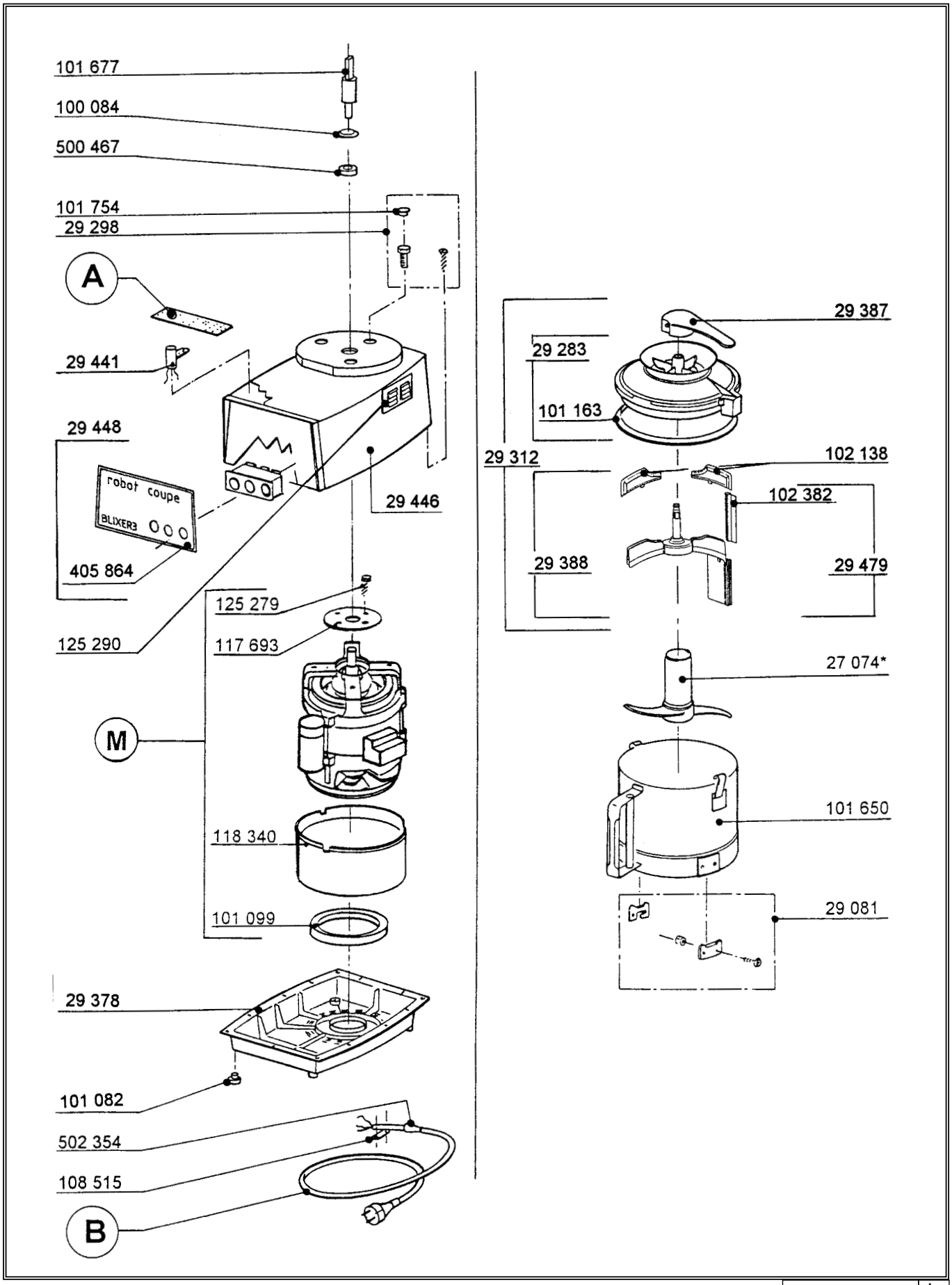

* voir tarif machines / See export price list

MAJ : 02/2000 | b

robot coupe

BLIXER 3 B

02/2000

A	PLATINE	/	CIRCUIT BOARD
B	CABLE D'ALIMENTATION	/	POWER CORD
M	ENS MOTEUR	/	MOTOR ASS
	CONDENSATEUR	/	CAPACITOR
	RELAIS MOTEUR	/	RELAY

REFERENCE	DESIGNATION		
27 074*	COUTEAU DENTE	/	SERRATED BLADE
29 081	ENS PLAQUETTE	/	LOCK PLATE ASS
29 283	ENS COUVERCLE	/	LID ASS
29 298	ENS VIS SUP MOTEUR	/	SCREW ASS
29 312	ENS COUVERCLE COMPLET	/	COMPLET LID ASS
29 378	ENS SOCLE	/	BASE ASS
29 387	ENS POIGNEE	/	HANDLE ASS
29 388	ENS BRAS RACLEUR	/	SCRAPER ARM ASS
29 441	ILS	/	REED SWITCH
29 446	ENS SUPPORT MOTEUR	/	MOTOR SUPPORT ASS
29 448	ENS TABLEAU COMMANDE	/	SWITCH PANNEL ASS
29 479	ENS BRAS RACLEUR	/	SCRAPER ARM ASS
100 084	DEFLECTEUR	/	DRIVE SHAFT COLLAR
101 082	PIED	/	RUBBER FOOT
101 099	TAMPON AMORTISSEUR	/	ABSORBER
101 163	JOINT COUVERCLE	/	LID SEEAL
101 650	ENS CUVE INOX	/	ST.ST BOWL ASS
101 677	AXE HEXAGONAL	/	DRIVE SHAFT
101 754	CAPSULE CACHE VIS	/	BOLT COVER
102 138	RACLEUR COUVERCLE	/	LID SCRAPER
102 382	RACLEUR CUVE	/	SCRAPER
108 515	CAVALIER SERRE CABLE	/	POWER CORD CLIP
117 693	ENTRETOISE SUP MOTEUR	/	MOTOR STABILISER
118 340	CONDUIT DE VENTILATION	/	BAFFLE
125 279	VIS M6/M8 LING 22	/	SCREW M6/M8
125 290	GRILLE VENTILATION INOX	/	VENT COVER
405 864	PLAQUE FRONTALE	/	FRONT PLATE
500 467	BAGUE D'ETANCHEITE	/	MOTOR SEAL
502 354	ARRET DE TORSION	/	BUSHING RELIEF

* voir tarif machines / See export price list

MAJ : 02/2000 | b

robot coupe

BLIXER 3 B

02/2000

N°	M	V	Hz	A	B	New motor Nouveau moteur		Old motor Ancien moteur	
33 141	302 041	230	50	102 305	507 322	502 474	503 092	600 018	514 030
33 142	302 043	115	60	102 304	507 329	502 732	508 277	505 450	508 277
33 143 Jap	302 083	100	50/60	102 304	507 329	502 732	506 176	505 450	506 176
33 144 Aust	302 041	240	50	102 305	507 327	502 474	503 092	600 018	514 030
33 145 UK	302 041	240	50	102 305	507 325	502 474	503 092	600 018	514 030
33 148	301 076	220	60	102 305	507 322	502 474	514 030	600 018	514 030

robot coupe®

BLIXER 4 MONO

N° de série / Serial number
- 405 - - - - - - -

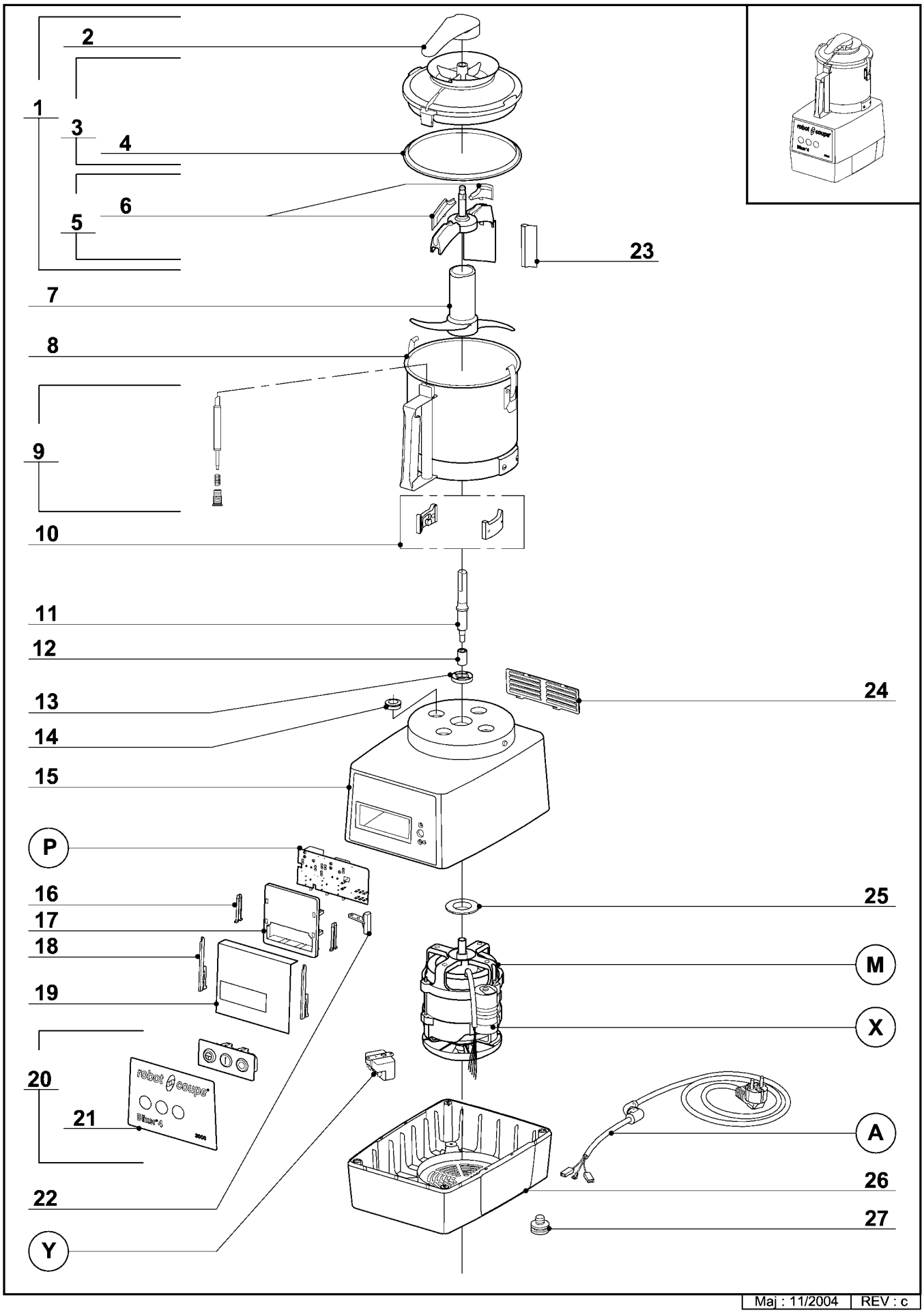

robot coupe

BLIXER 4 MONO

N° de série / Serial number
- 405 - - - - - - -

Index	Pièce / Part	Désignation	/	Description
1	29 488	ENS COUVERCLE COMPLET	/	COMPLETE LID ASSEMBLY
2	29 387	ENS POIGNEE	/	HANDLE ASSEMBLY
3	29 487	ENS COUVERCLE	/	CUTTER LID ASSEMBLY
4	101 163	JOINT COUVERCLE	/	LID SEAL
5	39 278	ENS BRAS RACLEUR	/	SCRAPER ARM ASSEMBLY
6	102 138	RACLEUR COUVERCLE	/	LID SCRAPER
7	27 074	COUTEAU DENTE	/	SERRATED BLADE
8	101 555	ENS CUVE	/	CUTTER BOWL ASSEMBLY
9	39 225	ENS TIGE SECURITE	/	COMPLETE SAFETY ROD
10	29 081	ENS PLAQUETTE	/	LOCK PLATE ASSEMBLY
11	117 766	AXE RAPPORTE	/	DISMOUTABLE SHAFT
12	117 623	BAGUE MOTEUR	/	MOTOR RING
13	501 010	BAGUE ETANCHEITE	/	MOTOR SEAL
14	104 070	CAPSULE CACHE VIS	/	BOLT COVER
15	39 191	ENS SUPPORT MOTEUR	/	MOTOR SUPPORT ASSEMBLY
16	102 913	CLAVETTE PLASTRON	/	PANEL KEY
17	102 911	SUPPORT PLATINE	/	PCB SUPPORT
18	117 703	CLAVETTE FIXE PLATINE	/	PCB KEY
19	104 131	PROTEGE PLATINE	/	PCB PROTECT
20	39 192	ENS TABLEAU COMMANDE	/	SWITCH ASSEMBLY
21	407 841	PLAQUE FRONTALE	/	FRONT PLATE
22	29 441	ILS COMPLET	/	REED SWITCH COMPLETE
23	105 089	RACLEUR CUVE	/	SCRAPER
24	104 122	GRILLE VENTILATION INOX	/	VENT COVER
25	104 080	CENTREUR MOTEUR	/	MOTOR CENTRING
26	39 201	ENS SOCLE	/	BASE ASSEMBLY
27	101 082	PIED	/	FOOT

A	CABLE D'ALIMENTATION	/	POWER CORD
M	MOTEUR	/	MOTOR
P	PLATINE	/	CIRCUIT BOARD
X	CONDENSATEUR	/	CAPACITOR
Y	RELAIS MOTEUR	/	RELAY

Machine	Voltage	A	M	P	X	Y
33 190	230/50/1	504 274	302 034	103 695	502 474	503 092
33 191 UK	240/50/1	504 275	302 034	103 695	502 474	503 092
33 192	120/60/1	504 277	302 036	103 694	502 732	508 277
33 193	220/60/1	504 274	302 035	103 695	502 474	514 030
33 194 Aust	240/50/1	504 278	302 034	103 695	502 474	503 092
33 196 DK	230/50/1	504 276	302 034	103 695	502 474	503 092

robot coupe®

BLIXER 4 TRI

N° de série / Serial number
- 405 - - - - - - -

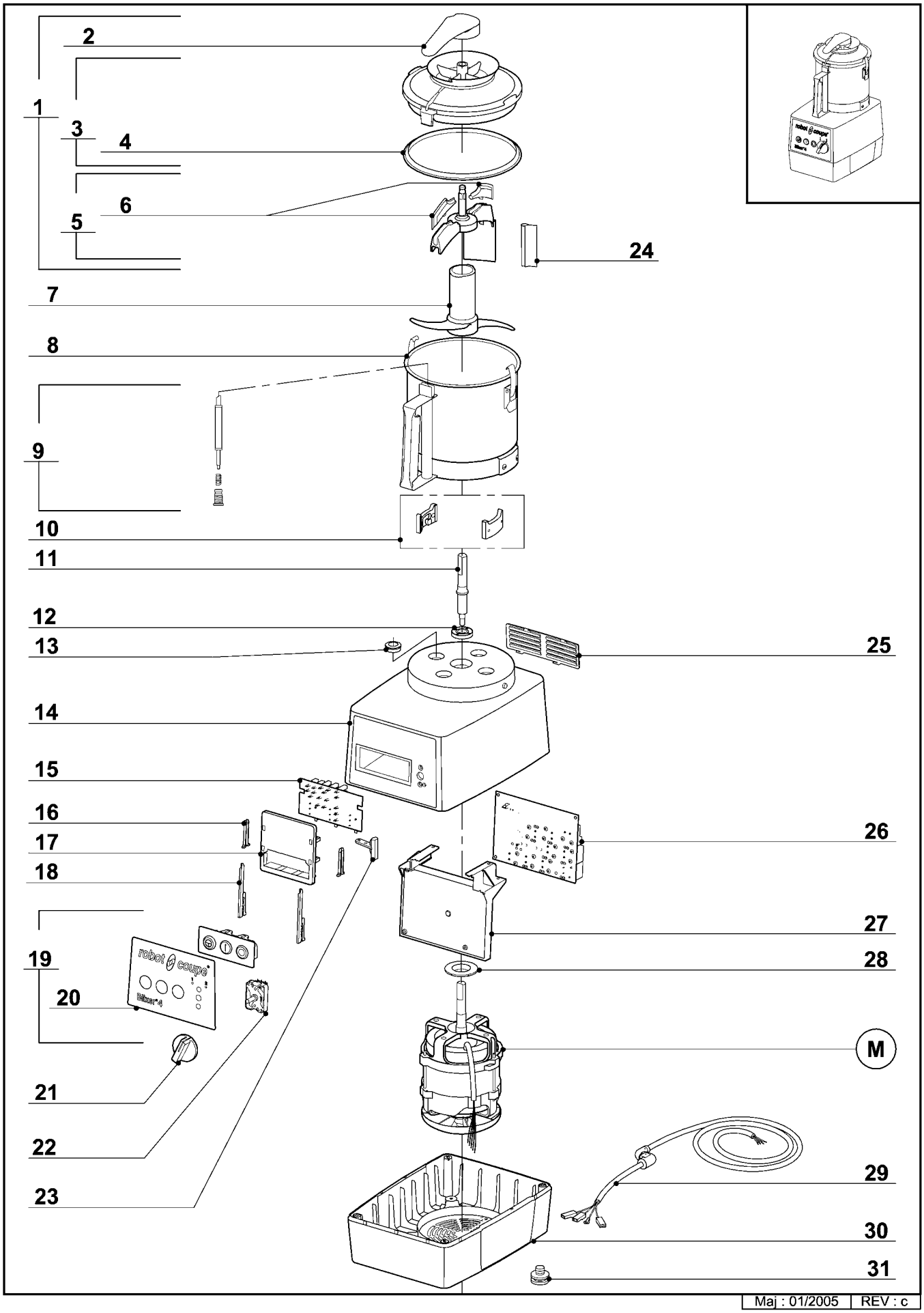

Maj : 01/2005 | REV : c

robot coupe

BLIXER 4 TRI

N° de série / Serial number
- 405 - - - - - - -

Index	Pièce / Part	Désignation	/	Description
1	29 488	ENS COUVERCLE COMPLET	/	COMPLETE LID ASSEMBLY
2	29 387	ENS POIGNEE	/	HANDLE ASSEMBLY
3	29 487	ENS COUVERCLE	/	CUTTER LID ASSEMBLY
4	101 163	JOINT COUVERCLE	/	LID SEAL
5	39 278	ENS BRAS RACLEUR	/	SCRAPER ARM ASSEMBLY
6	102 138	RACLEUR COUVERCLE	/	LID SCRAPER
7	27 074	COUTEAU DENTE	/	SERRATED BLADE
8	101 555	ENS CUVE	/	CUTTER BOWL ASSEMBLY
9	39 225	ENS TIGE SECURITE	/	COMPLETE SAFETY ROD
10	29 081	ENS PLAQUETTE	/	LOCK PLATE ASSEMBLY
11	102 180	AXE RAPPORTE	/	DISMOUTABLE SHAFT
12	501 010	BAGUE ETANCHEITE	/	MOTOR SEAL
13	104 070	CAPSULE CACHE VIS	/	BOLT COVER
14	39 125	ENS SUPPORT MOTEUR	/	MOTOR SUPPORT ASSEMBLY
15	101 921	CARTE BOUTON	/	CONTROL PCB
16	102 913	CLAVETTE PLASTRON	/	PANEL KEY
17	102 911	SUPPORT PLATINE	/	PCB SUPPORT
18	117 703	CLAVETTE FIXE PLATINE	/	PCB KEY
19	39 126	ENS TABLEAU COMMANDE	/	SWITCH ASSEMBLY
20	407 842	PLAQUE FRONTALE	/	FRONT PLATE
21	117 805	POIGNEE COMMUTATEUR	/	COMMUTATOR HANDLE
22	117 792	COMMUTATEUR	/	COMMUTATOR
23	29 441	ENS ILS CUTTER	/	CUTTER REED SWITCH ASSEMBLY
24	105 089	RACLEUR CUVE	/	SCRAPER
25	104 122	GRILLE VENTILATION INOX	/	VENT COVER
26	102 600	PLATINE	/	CIRCUIT BOARD
27	117 809	EQUERRE SUPPORT PLATINE	/	CIRCUIT BOARD SUPPORT
28	104 079	CENTREUR MOTEUR	/	MOTOR CENTRING
29	504 282	CABLE D'ALIMENTATION	/	POWER CORD
30	39 112	ENS SOCLE	/	BASE ASSEMBLY
31	101 082	PIED	/	FOOT
M		MOTEUR	/	MOTOR

Machine	Voltage	M
33 185	400/50/3	303 149
33 187	220/60/3	303 150
33 188	380/60/3	303 151
33 189	230/50/3	303 148

robot coupe®

BLIXER 4 V.V.

N° de série / Serial number
- 407 - - - - - - -

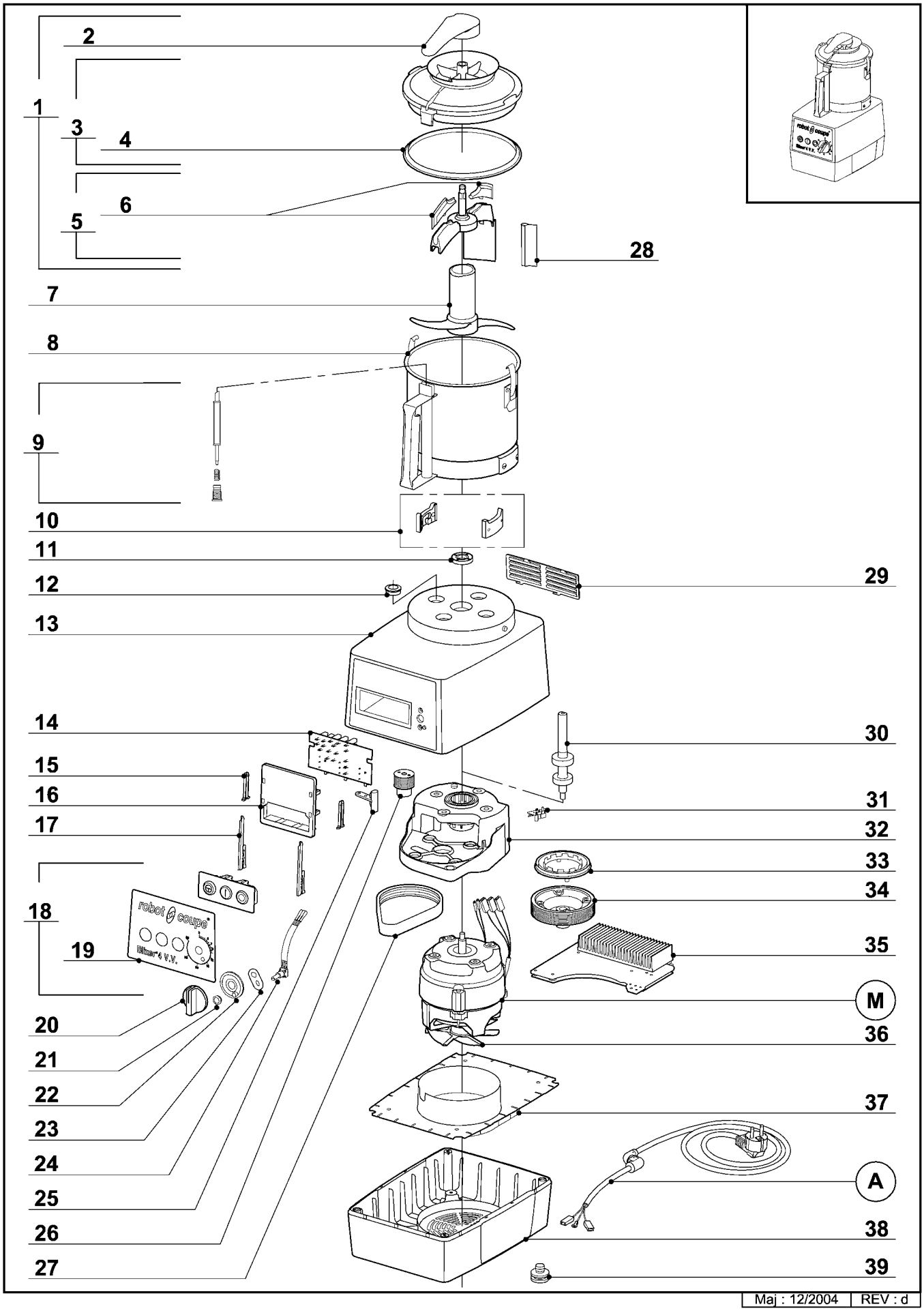

Maj : 12/2004 | REV : d

robot coupe

BLIXER 4 V.V.

N° de série / Serial number
- 407 - - - - - - -

Index	Pièce / Part	Désignation	/	Description
1	29 488	ENS COUVERCLE COMPLET	/	COMPLETE LID ASSEMBLY
2	29 387	ENS POIGNEE	/	HANDLE ASSEMBLY
3	29 487	ENS COUVERCLE	/	CUTTER LID ASSEMBLY
4	101 163	JOINT COUVERCLE	/	LID SEAL
5	39 278	ENS BRAS RACLEUR	/	SCRAPER ARM ASSEMBLY
6	102 138	RACLEUR COUVERCLE	/	LID SCRAPER
7	27 074	COUTEAU DENTE	/	SERRATED BLADE
8	101 555	ENS CUVE	/	CUTTER BOWL ASSEMBLY
9	39 225	ENS TIGE SECURITE	/	COMPLETE SAFETY ROD
10	29 081	ENS PLAQUETTE	/	LOCK PLATE ASSEMBLY
11	501 010	BAGUE ETANCHEITE	/	MOTOR SEAL
12	104 070	CAPSULE CACHE VIS	/	BOLT COVER
13	39 122	ENS SUPPORT MOTEUR	/	MOTOR SUPPORT ASSEMBLY
14	102 921	CARTE BOUTON	/	CONTROL PCB
15	102 913	CLAVETTE PLASTRON	/	PANEL KEY
16	102 911	SUPPORT PLATINE	/	PCB SUPPORT
17	117 703	CLAVETTE FIXE PLATINE	/	PCB KEY
18	39 205	ENS TABLEAU COMMANDE	/	SWITCH ASSEMBLY
19	407 843	PLAQUE FRONTALE	/	FRONT PLATE
20	117 073	POIGNEE POTENTIOMETRE	/	POTENTIOMETER HANDLE
21	103 308	ECROU EPAULE POTENTIOMETRE	/	POTENTIOMETER NUT
22	104 440	BUTEE POTENTIOMETRE	/	POTENTIOMETER STOP
23	101 551	PLAQUE ANTIROTATION POTENTIOMETRE	/	POTENTIOMETER ANTI-ROTATING WASHER
24	39 202	POTENTIOMETRE	/	POTENTIOMETER
25	29 441	ENS ILS CUTTER	/	CUTTER REED SWITCH ASSEMBLY
26	102 924	POULIE MOTRICE	/	SMALL PULLEY
27	503 940	COURROIE	/	BELT
28	105 089	RACLEUR CUVE	/	SCRAPER
29	104 122	GRILLE VENTILATION INOX	/	VENT COVER
30	29 605	ENS AXE TRANSMISSION	/	TRANSMISSION SHAFT ASSEMBLY
31	102 920	CARTE CAPTEUR	/	SENSOR PCB
32	104 125	SUPPORT TRANSMISSION	/	TRANSMISSION SUPPORT
33	102 922	ROUE DENTEE	/	TOOTHED WHEEL
34	102 923	POULIE RECEPTRICE	/	LARGE PULLEY
35	102 935	VARIATEUR	/	VARIATOR
36	102 934	VENTILATEUR GEOM VARIABLE	/	MOTOR FAN.
37	104 109	DEFLECTEUR	/	DEFLECTOR
38	39 112	ENS SOCLE	/	BASE ASSEMBLY
39	101 082	PIED	/	FOOT
A		CABLE D'ALIMENTATION	/	POWER CORD
M		MOTEUR	/	MOTOR

Machine	Voltage	A	M
33 181	200-230/50-60/1	504 279	303 076
33 182 UK	200-230/50-60/1	504 280	303 076
33 183 Aust	200-230/50-60/1	504 285	303 076
33 184 DK	200-230/50-60/1	504 281	303 076

Maj : 12/2004 | REV : d

BLIXER 3 B

220V/50-60Hz - 240V/50Hz CE

SCHEMA ELECTRIQUE — ELECTRIC DIAGRAM — ELEKTRISCHES SCHALTBILD

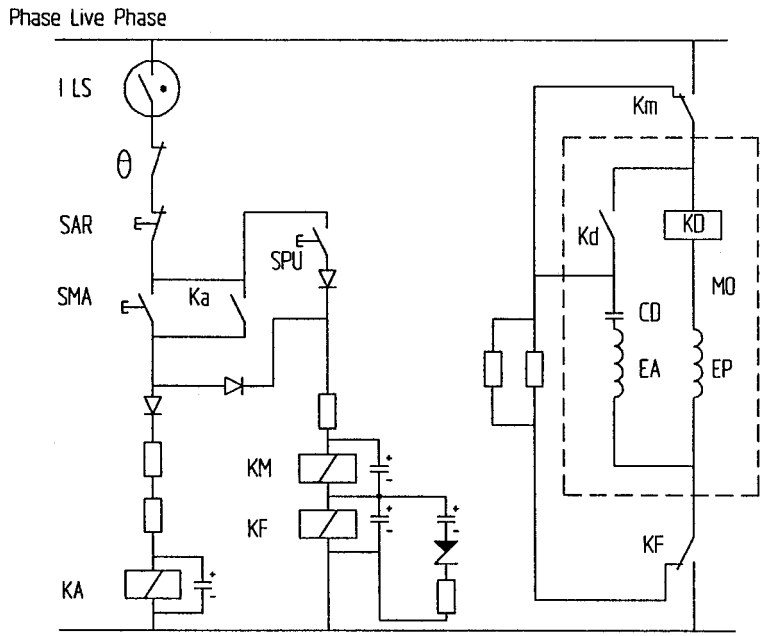

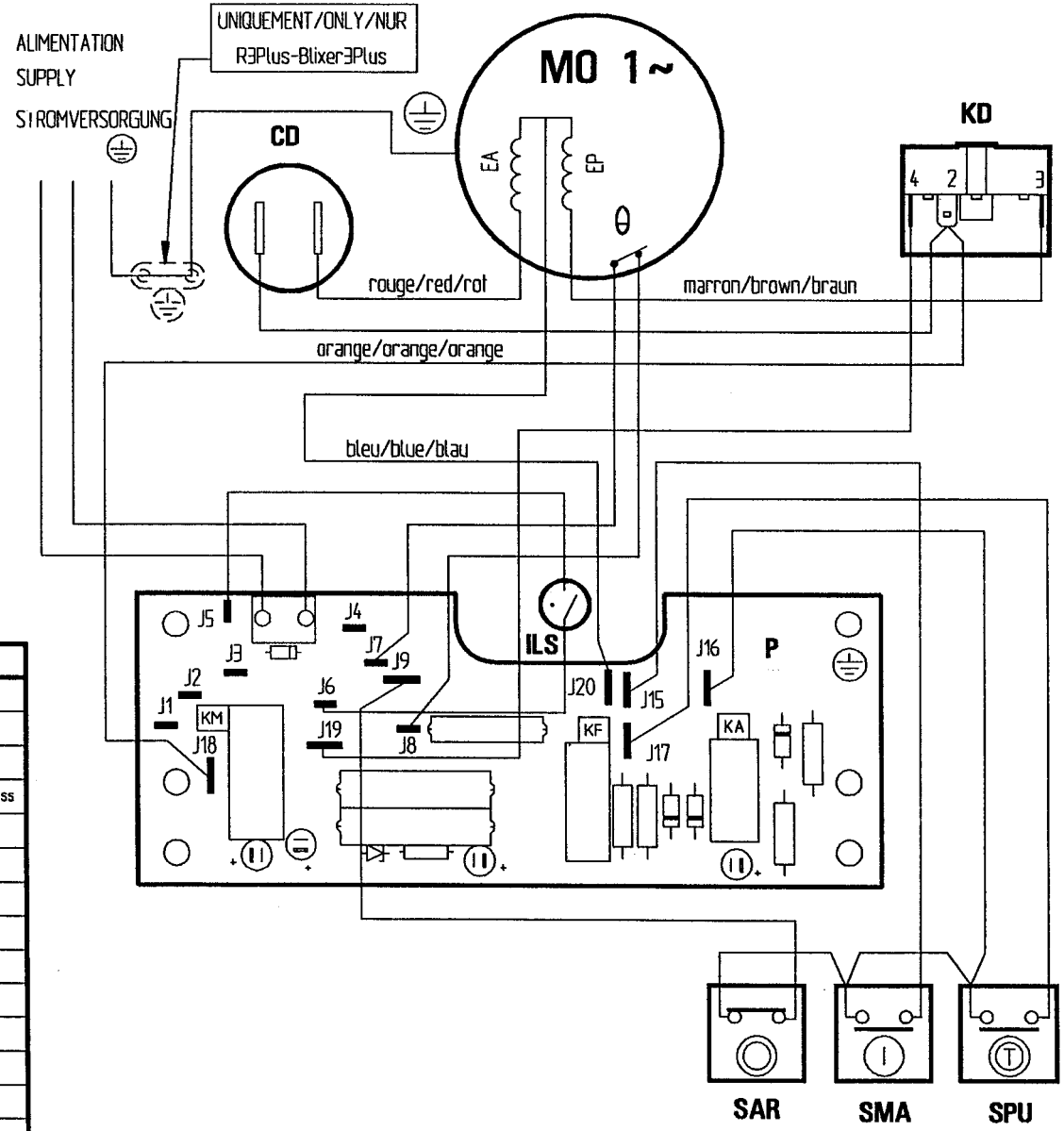

	François	English	Deutsch
CD	Condensateur de démarrage	Starting capacitor	Anlasskondensator
EA	Phase auxiliaire	Starting phase	Hilfsphase
EP	Phase principale	Main phase	Hauptphase
ILS	Interrupteur de sécurité couvercle	Lid savety switch	Kontakt Deckelverschluss
KA	Relais auxiliaire	Auxiliary relay	Hilfseinschalter
KD	Relais de démarrage	Starting relay	Anlassrelais
KF	Relais freinage	Braking relay	Einschalter Bremsen
KM	Relais principal	Main relay	Hauptschalter
MO	Moteur monophasé	Motor single phase	Motor einphasig
P	Platine	Printed circuit board	Platten
SAR	Bouton poussoir ARRET	OFF switch	Stopschalter
SMA	Bouton poussoir MARCHE	ON switch	Betriebschalter
SPU	Bouton poussoir IMPULSION	PULSE switch	Impulsschalter
θ	Protecteur thermique du moteur	Motor thermal protector	Motorthermischschutz

N° 405906 a

MAJ : 12/97

BLIXER 3 B

100V/50-60Hz – 120V/60Hz 1 ~

SCHEMA ELECTRIQUE | ELECTRIC DIAGRAM | ELEKTRISCHES SCHALTBILD

	Français	English	Deutsch
CD	Condensateur de démarrage	Starting capacitor	Anlasskondensator
EA	Phase auxiliaire	Starting phase	Hilfsphase
EP	Phase principale	Main phase	Hauptphase
HC	Voyant cristal	Crytal light	Warnlicht kristal
HV	Voyant vert	Green light	Warnlicht grün
ILS	Interrupteur sécurité couvercle	Lid safety switches	Schalter Sicherheit des Deckels
KD	Relais de démarrage	Starting relay	Anlassrelais
MO	Moteur monophasé	Single phase motor	Motor einphasig
PCB	Platine	Printed Circuit Board	Platten
SAR	Interrupteur arrêt	Off switch	Stopschalter
SMA	Interrupteur marche	On switch	Betriebschalter
SPU	Interrupteur pulse	Pulse switch	Impulsschalter
θ	Protecteur thermique moteur	Motor thermal protector	Motorthermoschutz

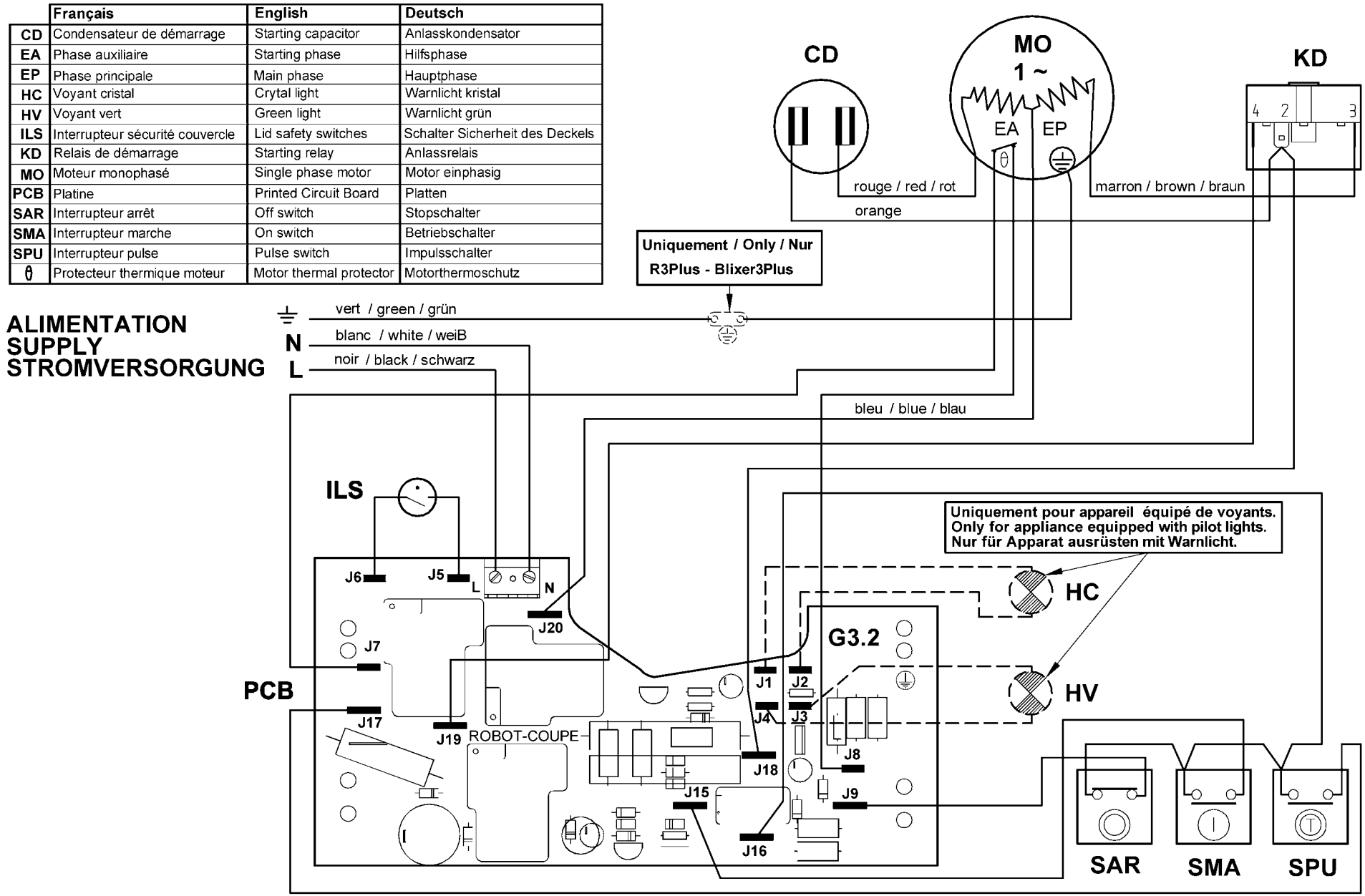

R 3 D 3000 - Blixer 3 D 3000 - Blixer 4 3000

100V/50-60Hz - 120V/60Hz - 220V/60Hz - 230-240V/50Hz 1~

SCHEMA ELECTRIQUE — ELECTRIC DIAGRAM — ELEKTRISCHES SCHALTBILD

	Français	English	Deutsch
CD	Condensateur de démarrage	Starting capacitor	Anlasskondensator
EA	Phase auxiliaire	Starting phase	Hilfsphase
EP	Phase principale	Main phase	Hauptphase
ISCU	Interrupteur sécurité Cutter	Cutter lid safety switch	Sicherheitschalter Messerdeckel
KD	Relais de démarrage	Starting relay	Anlassrelais
MO	Moteur monophasé	Single phase motor	Motor einphasig
PCB	Carte de commande	Control Board	Steuerkarte
SAR	Bouton poussoir arrêt	Off switch	Stopschalter
SMA	Bouton poussoir marche	On switch	Betriebsschalter
SPU	Bouton poussoir impulsion	Pulse switch	Impulsschalter
θ	Protecteur thermique moteur	Motor thermal protector	Motorthermoschutz

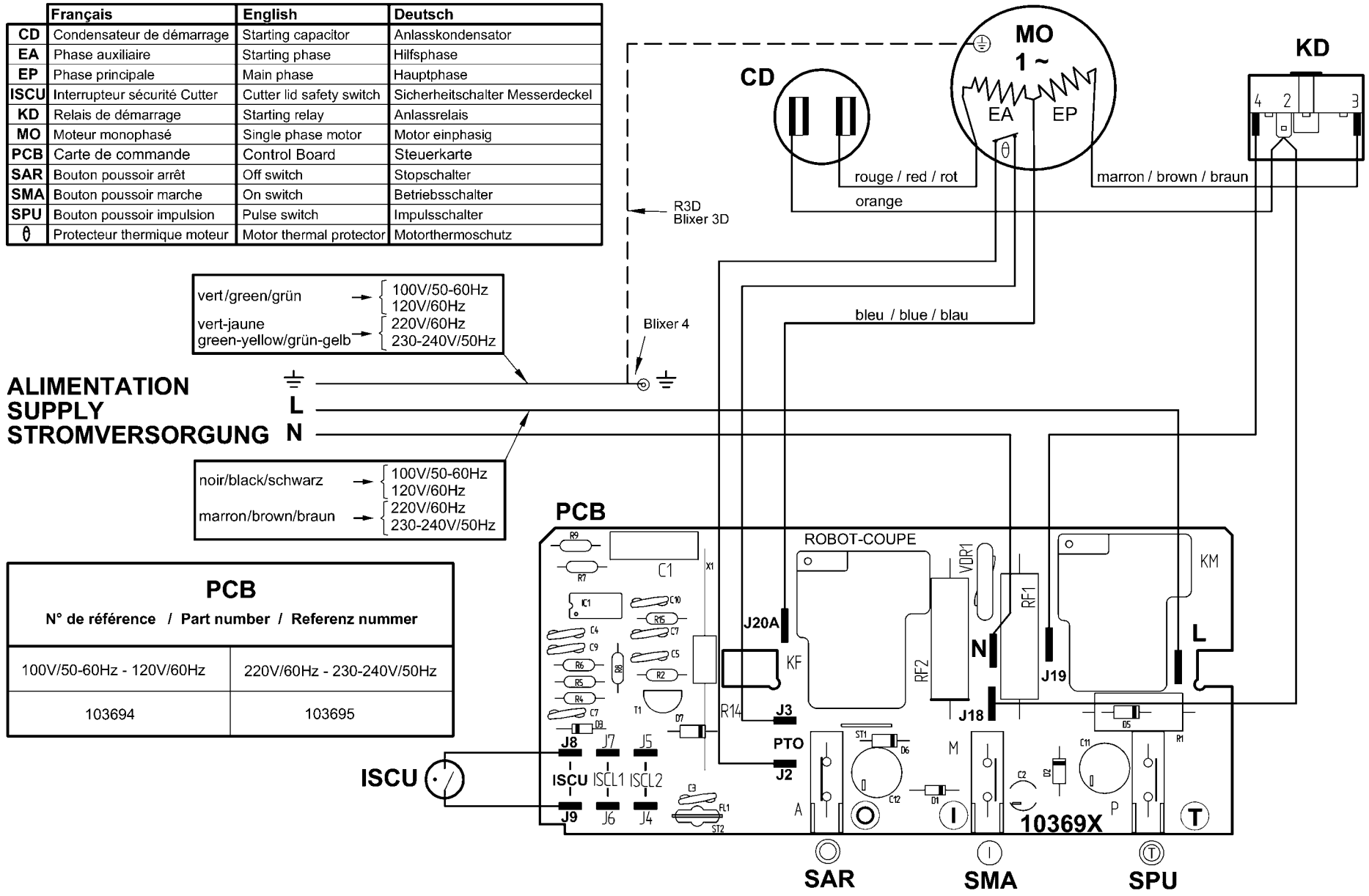

PCB	
N° de référence / Part number / Referenz nummer	
100V/50-60Hz - 120V/60Hz	220V/60Hz - 230-240V/50Hz
103694	103695

R 4 - Blixer 4 - R 402

230V/50Hz – 380–415V/50Hz – 220V/60Hz – 380–415V/60Hz 3 ~

SCHEMA ELECTRIQUE | ELECTRIC DIAGRAM | ELEKTRISCHES SCHALTBILD

Important	Vérifier que le fil d'adaptation à la tension de votre réseau est correctement positionné (voir tableau ci-contre).
Précautions	Check that the wire that allows the adaptation to the supply voltage is on the right terminal (table in the margin).
Wichtiger Hinweis	Unbedingt prüfen, ob der Draht zur Anpassung an die Spannung Ihres Stromnetzes Korrekt positioniert ist (Tafel Gegenüber).

Tension d'alimentation Supply voltage Stromspannung	Connexion Terminal Anschluss
200 V	200 (JP1)
220 -> 240 V	230 (JP2)
380 -> 415 V	400 (JP3)
440 V	440 (JP4)

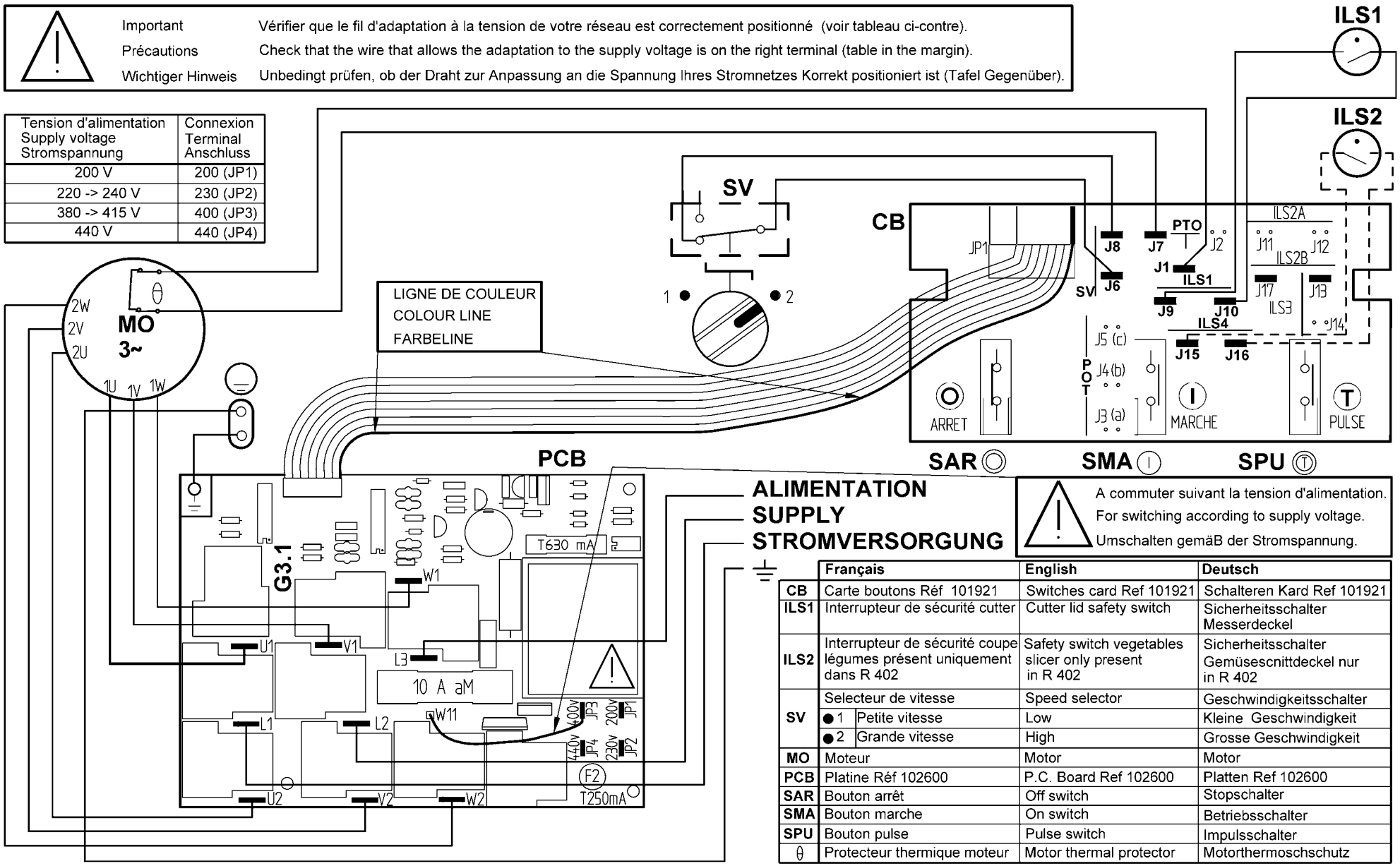

A commuter suivant la tension d'alimentation.
For switching according to supply voltage.
Umschalten gemäß der Stromspannung.

	Français	English	Deutsch
CB	Carte boutons Réf 101921	Switches card Ref 101921	Schalteren Kard Ref 101921
ILS1	Interrupteur de sécurité cutter	Cutter lid safety switch	Sicherheitsschalter Messerdeckel
ILS2	Interrupteur de sécurité coupe légumes présent uniquement dans R 402	Safety switch vegetables slicer only present in R 402	Sicherheitsschalter Gemüsescnittdeckel nur in R 402
SV	Selecteur de vitesse	Speed selector	Geschwindigkeitsschalter
	● 1 Petite vitesse	Low	Kleine Geschwindigkeit
	● 2 Grande vitesse	High	Grosse Geschwindigkeit
MO	Moteur	Motor	Motor
PCB	Platine Réf 102600	P.C. Board Ref 102600	Platten Ref 102600
SAR	Bouton arrêt	Off switch	Stopschalter
SMA	Bouton marche	On switch	Betriebsschalter
SPU	Bouton pulse	Pulse switch	Impulsschalter
θ	Protecteur thermique moteur	Motor thermal protector	Motorthermoschschutz

robot coupe®

N° 407857 a

Maj : 10/03

R 4 V.V. - Blixer 4 V.V. - R 402 V.V.

200-240V/50-60Hz 1~

SCHEMA ELECTRIQUE — ELECTRIC DIAGRAM — ELEKTRISCHES SCHALTBILD

FILS POTENTIOMETRE POTENTIOMETER THREAD POTENTIOMETER LEITUNG	REPERE CARTE BOUTONS BUTTONS CARD MARK KNOPF KONTURKARTE
NOIR / BLACK / SCHAWRZ	J3 (a)
BLANC / WHITE / WEIB	J4 (b)
ROUGE / RED / ROT	J5 (c)

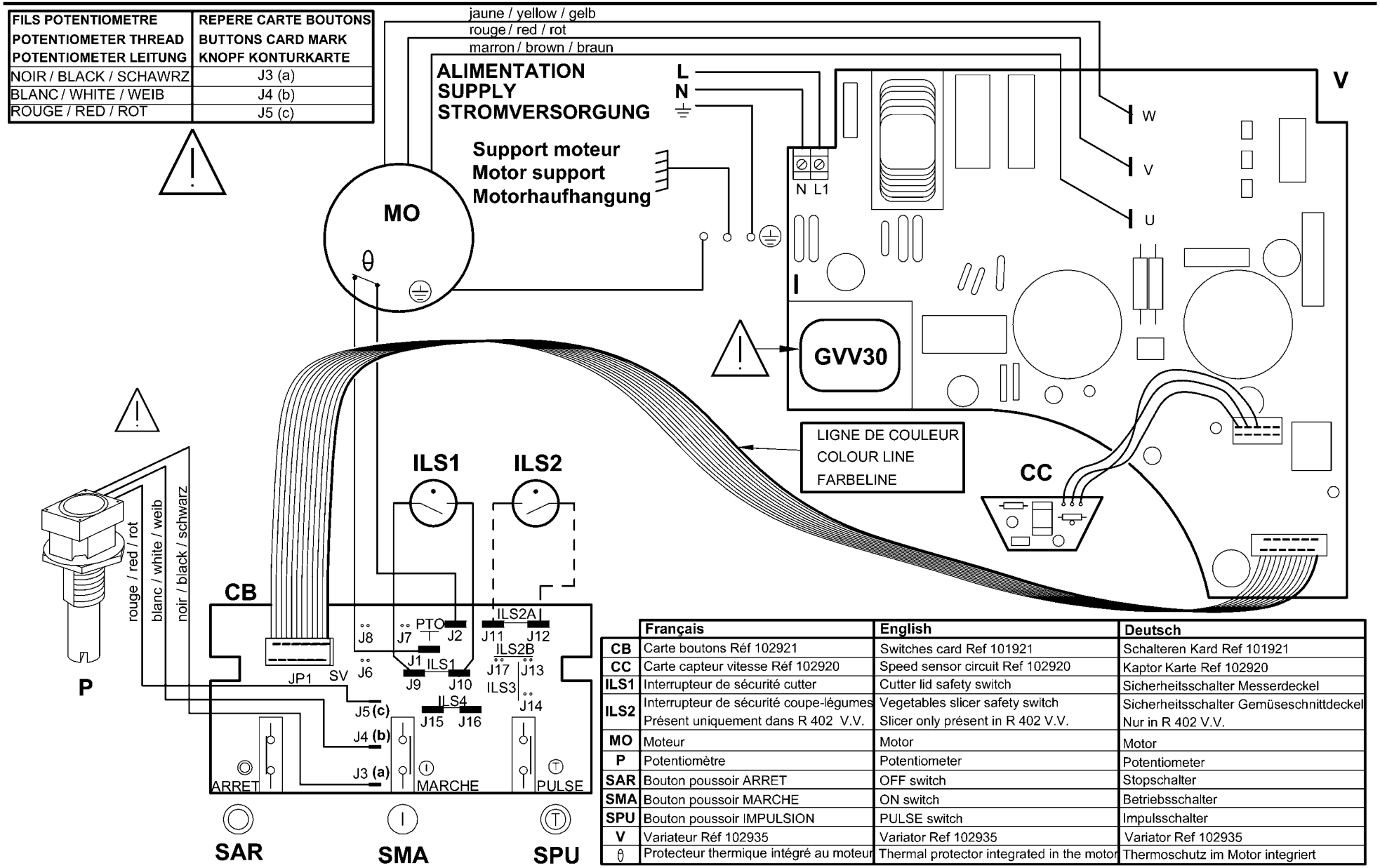

	Français	English	Deutsch
CB	Carte boutons Réf 102921	Switches card Ref 101921	Schalteren Kard Ref 101921
CC	Carte capteur vitesse Réf 102920	Speed sensor circuit Ref 102920	Kaptor Karte Ref 102920
ILS1	Interrupteur de sécurité cutter	Cutter lid safety switch	Sicherheitsschalter Messerdeckel
ILS2	Interrupteur de sécurité coupe-légumes Présent uniquement dans R 402 V.V.	Vegetables slicer safety switch Slicer only présent in R 402 V.V.	Sicherheitsschalter Gemüseschnittdeckel Nur in R 402 V.V.
MO	Moteur	Motor	Motor
P	Potentiomètre	Potentiometer	Potentiometer
SAR	Bouton poussoir ARRET	OFF switch	Stopschalter
SMA	Bouton poussoir MARCHE	ON switch	Betriebsschalter
SPU	Bouton poussoir IMPULSION	PULSE switch	Impulsschalter
V	Variateur Réf 102935	Variator Ref 102935	Variator Ref 102935
θ	Protecteur thermique intégré au moteur	Thermal protector integrated in the motor	Thermoschutz im Motor integriert

robot coupe®

FABRIQUÉ EN FRANCE PAR ROBOT-COUPE S.N.C.

Administration Commerciale France & Service Après-Vente
Tél. : 03 85 69 50 00 - Fax : 03 85 69 50 07
12, avenue du Maréchal Leclerc - BP 134
71305 Montceau-en-Bourgogne Cedex
email : france@robot-coupe.fr

Agence de Service Après-Vente pour la Région Parisienne
Tél. : 01 43 98 88 15 - Fax : 01 43 74 36 26
13, rue Clément Viénot
94305 Vincennes Cedex

MADE IN FRANCE BY ROBOT-COUPE S.N.C.

Export Department

Tel. : + 33 1 43 98 88 33 - Fax : + 33 1 43 74 36 26
18, rue Clément Viénot - BP 157
94305 Vincennes Cedex - France
http://www.robot-coupe.com - email : international@robot-coupe.com

Vi forbeholder os til enhver tid og uden forudgående varsel ret til at ændre maskinens tekniske specifikationer. Informationerne i dette dokument er ikke kontraktmæssigt bindende og kan gennemgå ændringer til enhver tid.
© ROBOT-COUPE S.N.C. forbeholder sig alle rettigheder i alle lande.

Réf. 407 746 - 06/2006 - **Blixer® 3 • Blixer® 4 • Blixer® 4 V.V**